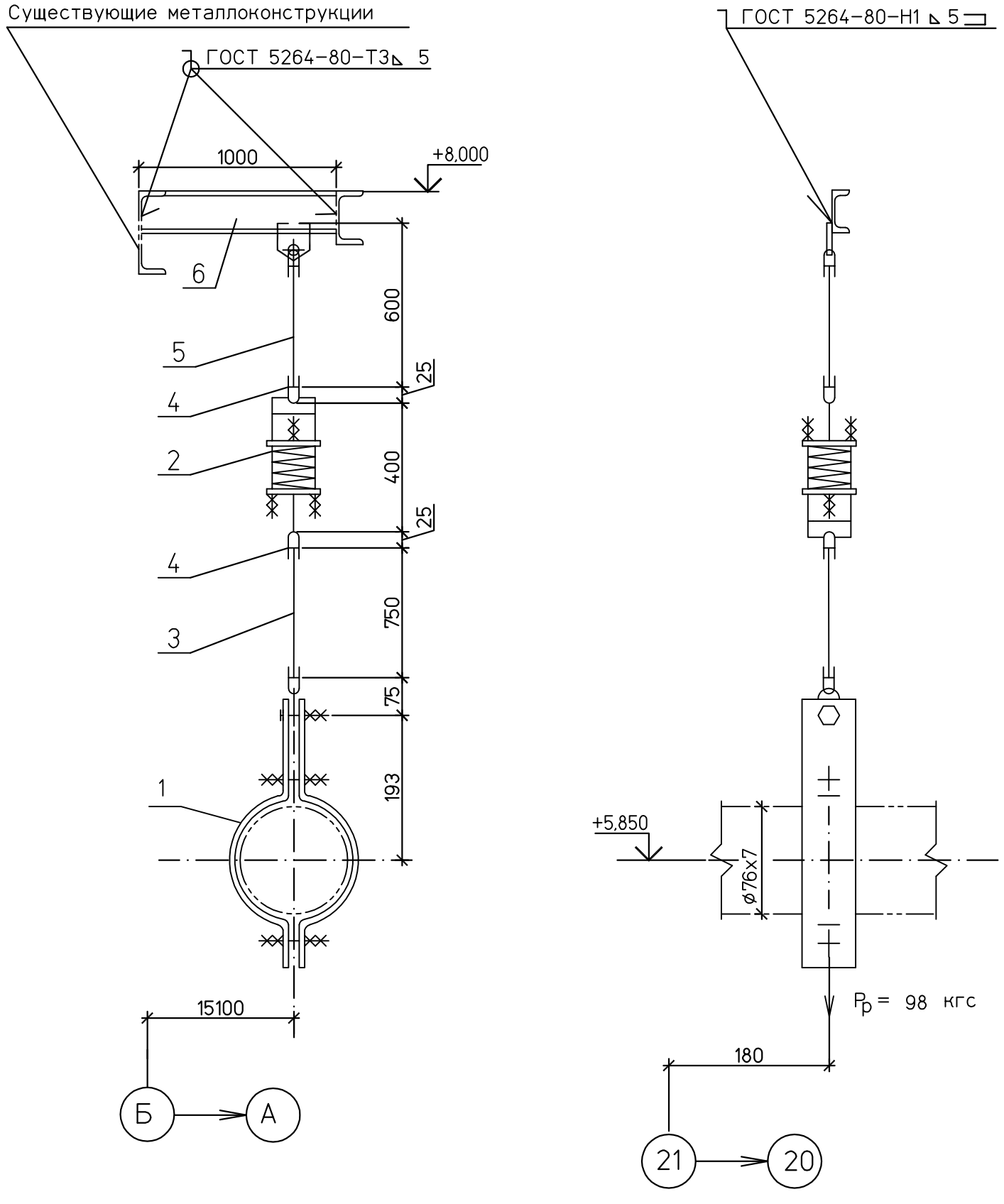

Спецификация деталей

Поз.	Обозначение	Наименование	Кол	Материал	Масса,кг ед.	Масса,кг общ.	Приме-чание
1	02 ОСТ 108.275.52-80	Блок хомутовый	1	Сборный	1,5	1,5	
2	14 ОСТ 108.275.58-80	Блок пружинный	1	Сборный	7,9	7,9	
3	01 ОСТ 108.632.02-80	Тяга с серьгой	1	Сборный	0,92	0,92	Тягу обрезать на монтаже
4	02 ОСТ 108.643.01-80	Ушко	2	20 ГОСТ1050-88	0,12	0,24	
5	02 ОСТ 108.632.01-80	Тяга с проушиной	1	Сборный	2,3	2,3	Тягу обрезать на монтаже
6	ГОСТ 8240-97	Швеллер 10У L=1000	1	Ст3пс6 ГОСТ 535-2005	8,59	8,59	
	ГОСТ 9467-75	Наплавленный металл		Э42А		0,1	

ИТОГО: 21,6 кг

1 Монтажный чертеж № 1350.12.38А-30UHJ-1600-TD л.44

2 Технические требования к сварке деталей опор трубопроводов смотрите ОСТ 108.275.50-80.

ХАРАКТЕРИСТИКИ ПРУЖИНЫ											Нагрузка на несущие конструкции
ТАБЛИЧНЫЕ ДАННЫЕ			ПРИ УСТАНОВКЕ		В РАБОЧЕМ СОСТ.		В ХОЛОДН. СОСТ.		ПРИ ГИДРОИСПЫТ		
Допускаемая рабочая нагрузка Рмакс.кгс	Прогиб при допускаемой раб.нагр λмакс.мм	Высота пружины в своб. сост. Нсв.мм	Высота пружины Нуст.мм	Нагрузка на пружину Руст.кгс	Высота пружины Нраб.мм	Нагрузка на пружину Рраб.кгс	Высота пружины Нхол.мм	Нагрузка на пружину Рхол.кгс	Высота пружины Нг.мм	Нагрузка на пружину Рг.кгс	Рконстркгс
278	140	284	224	119	234	98	226	115	–	94	180

Изм.	Кол.уч.	Лист	№док.	Подп.	Дата	1350.12.38А-30UHJ-1600-TD		
						Объекты III очереди строительства ЗАО СГК (ТЭЦ)		
						Трубопроводы машзала БВД в осях 16-28 в рядах А-В и внутристанционные трубопроводы	Стадия: Р	Лист: 46.8 / Листов:
Н. контр.		Михеев				Паропровод турбины ст. №9	ОТКРЫТОЕ АКЦИОНЕРНОЕ ОБЩЕСТВО ИНСТИТУТ ТЕПЛОЭЛЕКТРОПРОЕКТ НИЖНИЙ НОВГОРОД	
Проверил		Шкитилева				Пружинная подвеска 10		
Разработал		Голуб						

Инв. № подл. 83547 | Подпись и дата | Взам. инв. №

Файл: Формат А3